第１２回
出雲市オープン卓球選手権大会
（一般の部）

期　日　　平成２８年５月１日（日）
会　場　　県立浜山体育館カミアリーナ

主　催　　出雲市体育協会、出雲市卓球協会
主　管　　出雲市卓球協会
後　援　　出雲市
　　出雲市教育委員会
　　出雲スポーツ振興２１
　　ひらたスポーツ・文化振興機構

男子団体

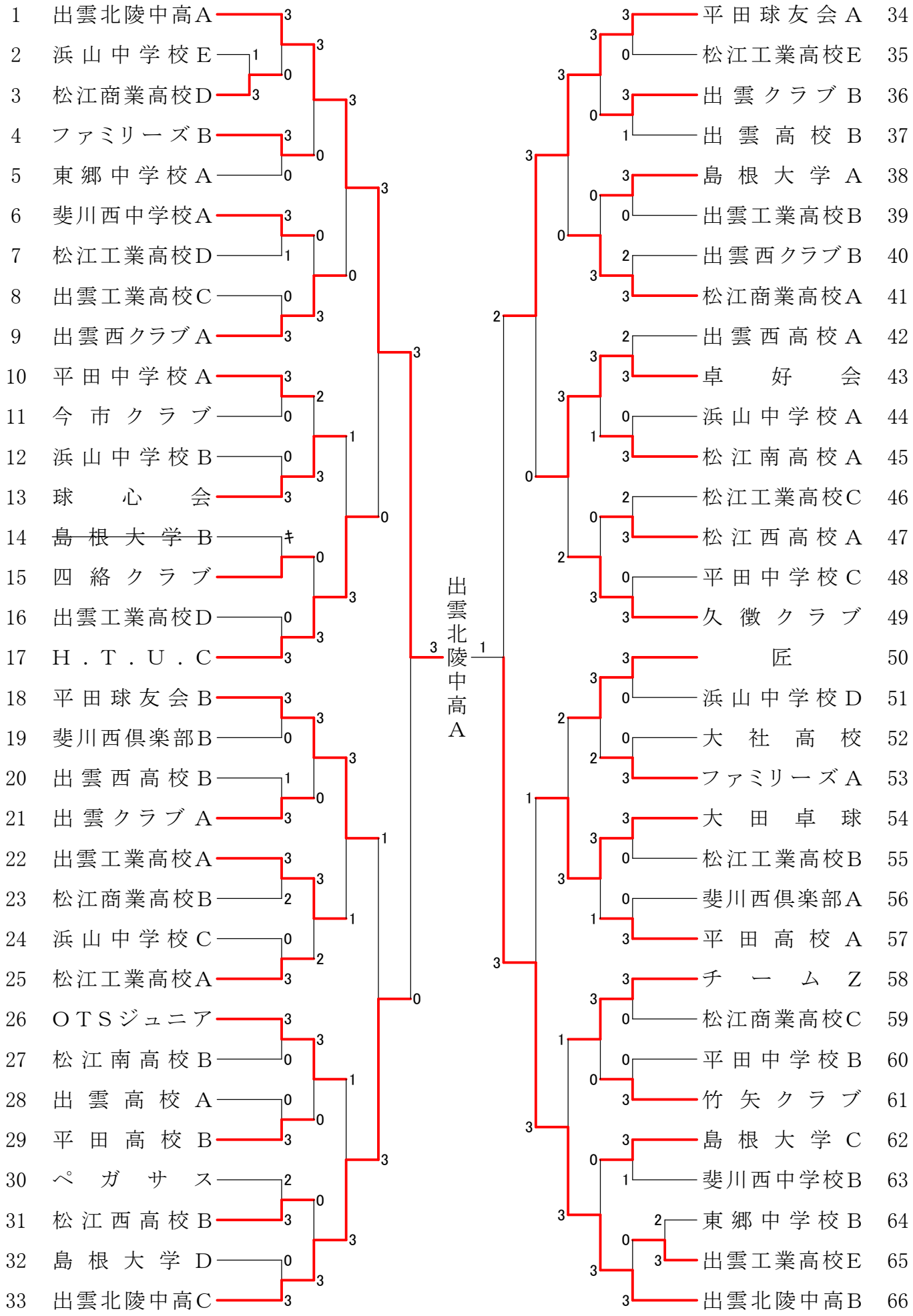
1 出雲北陵中高A
2 浜山中学校E
3 松江商業高校D
4 ファミリーズB
5 東郷中学校A
6 斐川西中学校A
7 松江工業高校D
8 出雲工業高校C
9 出雲西クラブA
10 平田中学校A
11 今市クラブ
12 浜山中学校B
13 球心会
14 ~~島根大学B~~
15 四絡クラブ
16 出雲工業高校D
17 H.T.U.C
18 平田球友会B
19 斐川西倶楽部B
20 出雲西高校B
21 出雲クラブA
22 出雲工業高校A
23 松江商業高校B
24 浜山中学校C
25 松江工業高校A
26 OTSジュニア
27 松江南高校B
28 出雲高校A
29 平田高校B
30 ペガサス
31 松江西高校B
32 島根大学D
33 出雲北陵中高C
34 平田球友会A
35 松江工業高校E
36 出雲クラブB
37 出雲高校B
38 島根大学A
39 出雲工業高校B
40 出雲西クラブB
41 松江商業高校A
42 出雲西高校A
43 卓好会
44 浜山中学校A
45 松江南高校A
46 松江工業高校C
47 松江西高校A
48 平田中学校C
49 久徴クラブ
50 匠
51 浜山中学校D
52 大社高校
53 ファミリーズA
54 大田卓球
55 松江工業高校B
56 斐川西倶楽部A
57 平田高校A
58 チームZ
59 松江商業高校C
60 平田中学校B
61 竹矢クラブ
62 島根大学C
63 斐川西中学校B
64 東郷中学校B
65 出雲工業高校E
66 出雲北陵中高B
出雲北陵中高A

女子団体

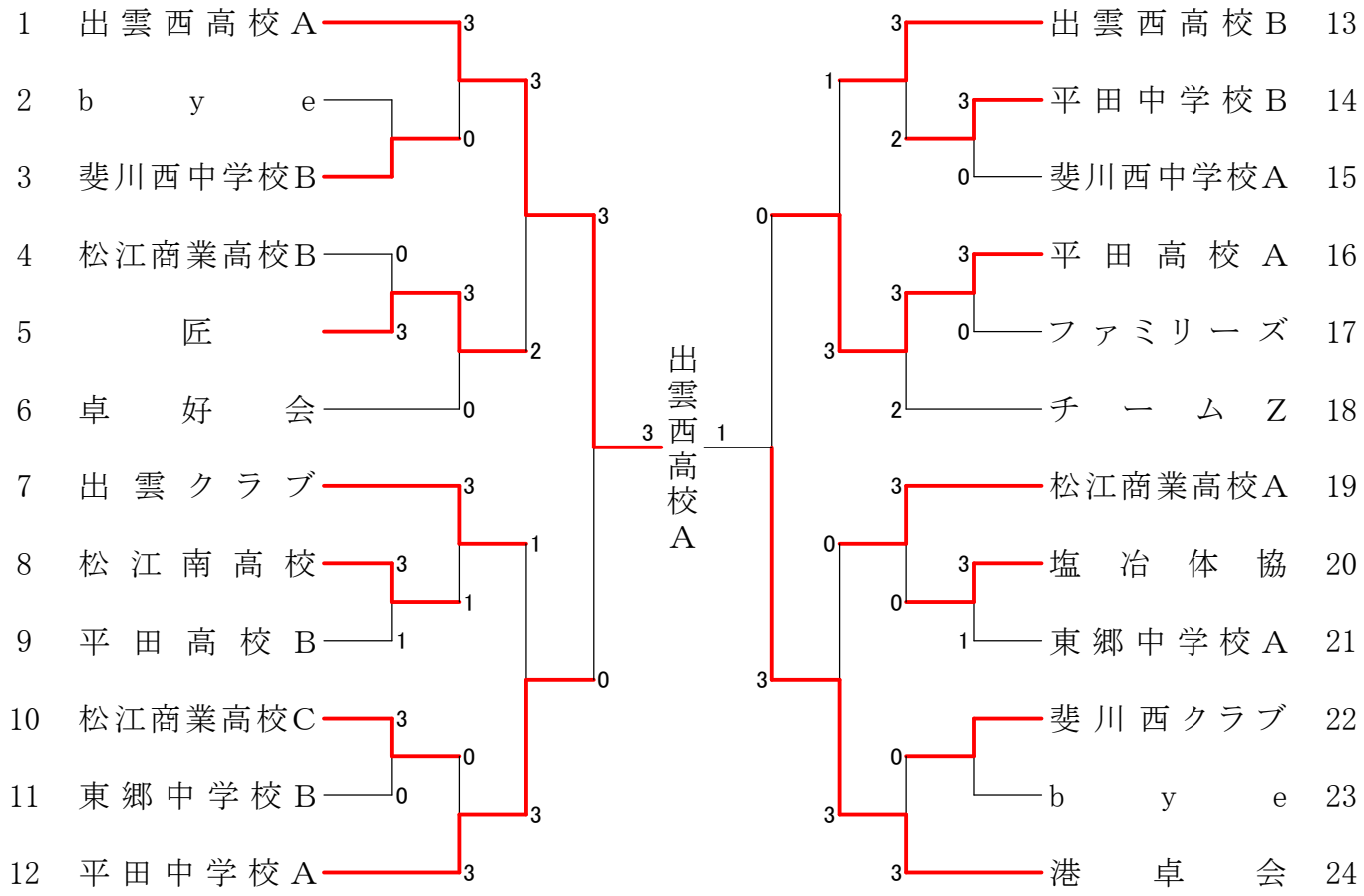

ベスト8

男子シングルス 上位記録

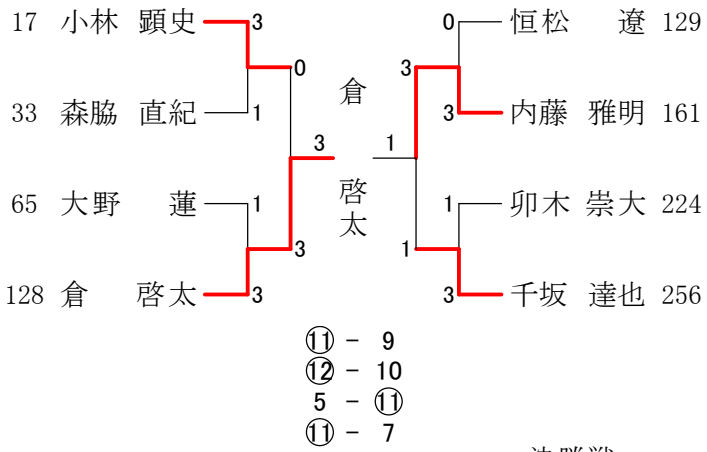

決勝戦

女子シングルス 決勝

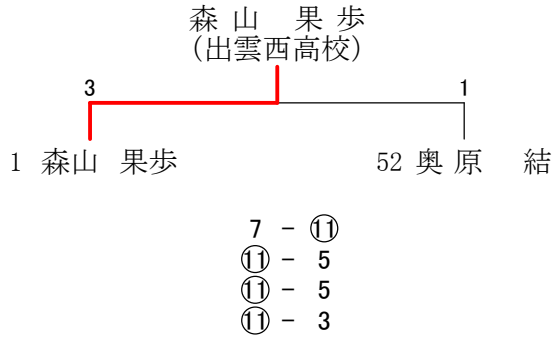

一般男子シングルス（１）

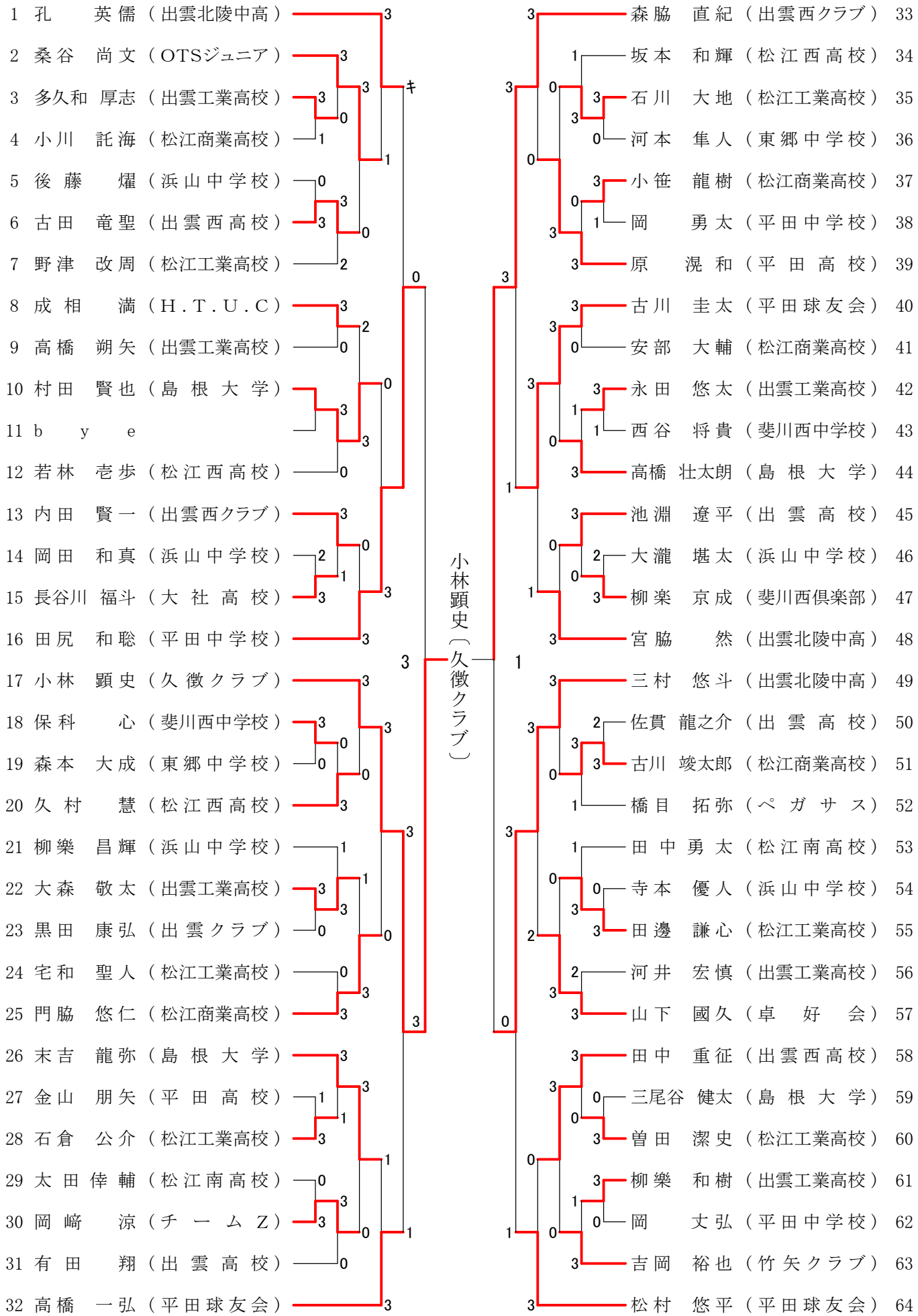
1 孔 英儒（出雲北陵中高）
2 桑谷 尚文（OTSジュニア）
3 多久和 厚志（出雲工業高校）
4 小川 託海（松江商業高校）
5 後藤 燿（浜山中学校）
6 古田 竜聖（出雲西高校）
7 野津 改周（松江工業高校）
8 成相 満（H.T.U.C）
9 高橋 朔矢（出雲工業高校）
10 村田 賢也（島根大学）
11 b y e
12 若林 壱歩（松江西高校）
13 内田 賢一（出雲西クラブ）
14 岡田 和真（浜山中学校）
15 長谷川 福斗（大社高校）
16 田尻 和聡（平田中学校）
17 小林 顕史（久徴クラブ）
18 保科 心（斐川西中学校）
19 森本 大成（東郷中学校）
20 久村 慧（松江西高校）
21 柳樂 昌輝（浜山中学校）
22 大森 敬太（出雲工業高校）
23 黒田 康弘（出雲クラブ）
24 宅和 聖人（松江工業高校）
25 門脇 悠仁（松江商業高校）
26 末吉 龍弥（島根大学）
27 金山 朋矢（平田高校）
28 石倉 公介（松江工業高校）
29 太田 倖輔（松江南高校）
30 岡﨑 涼（チーム Z）
31 有田 翔（出雲高校）
32 高橋 一弘（平田球友会）
33 森脇 直紀（出雲西クラブ）
34 坂本 和輝（松江西高校）
35 石川 大地（松江工業高校）
36 河本 隼人（東郷中学校）
37 小笹 龍樹（松江商業高校）
38 岡 勇太（平田中学校）
39 原 滉和（平田高校）
40 古川 圭太（平田球友会）
41 安部 大輔（松江商業高校）
42 永田 悠太（出雲工業高校）
43 西谷 将貴（斐川西中学校）
44 高橋 壮太朗（島根大学）
45 池淵 遼平（出雲高校）
46 大瀧 堪太（浜山中学校）
47 柳楽 京成（斐川西倶楽部）
48 宮脇 然（出雲北陵中高）
49 三村 悠斗（出雲北陵中高）
50 佐貫 龍之介（出雲高校）
51 古川 竣太郎（松江商業高校）
52 橋目 拓弥（ペガサス）
53 田中 勇太（松江南高校）
54 寺本 優人（浜山中学校）
55 田邊 謙心（松江工業高校）
56 河井 宏慎（出雲工業高校）
57 山下 國久（卓好会）
58 田中 重征（出雲西高校）
59 三尾谷 健太（島根大学）
60 曽田 潔史（松江工業高校）
61 柳樂 和樹（出雲工業高校）
62 岡 丈弘（平田中学校）
63 吉岡 裕也（竹矢クラブ）
64 松村 悠平（平田球友会）
小林顕史（久徴クラブ）

一般男子シングルス（２）

65 大野　蓮（出雲北陵中高）
66 荒川　幸一（松江商業高校）
67 石倉　佑悟（松江工業高校）
68 原　佳宏（平田高校）
69 飯塚　保成（浜山中学校）
70 山田　倖聖（松江西高校）
71 西垣　鉄也（島根大学）
72 河北　凌（出雲工業高校）
73 奥田　玲伊（出雲西高校）
74 福田晃太郎（平田中学校）
75 b　y　e
76 安達　壮誠（松江工業高校）
77 田村峻也（松江南高校）
78 冨岡　大樹（久徴クラブ）
79 景山　大輝（浜山中学校）
80 金森　駿（OTSジュニア）
81 山本　歩（出雲北陵中高）
82 栗原　瑞貴（竹矢クラブ）
83 前島　叶夢（H.T.U.C）
84 吉井　直哉（出雲西高校）
85 高城　泰千（松江商業高校）
86 前島　飛路（浜山中学校）
87 森井　達紀（斐川西中学校）
88 渡部　哉和（松江工業高校）
89 松坂　浩司（大田卓球）
90 原　克誌（出雲高校）
91 鈴木　優太（島根大学）
92 福田　瑛洋（平田中学校）
93 中筋　和樹（出雲工業高校）
94 本間源大（松江南高校）
95 椿　翔（東郷中学校）
96 杉谷　英明（平田球友会）

倉　啓太（出雲北陵中高）

97 清家　拓也（H.T.U.C）
98 伊藤　遼我（ゼロクラブ）
99 新宮　力（松江商業高校）
100 稲川　駿介（島根大学）
101 小谷　悠真（斐川西中学校）
102 竹下　駿吾（松江工業高校）
103 馬庭　健太（出雲西クラブ）
104 赤木　亨（チームZ）
105 田中隼人（松江南高校）
106 飯塚　隆太（出雲工業高校）
107 曽田　賢吾（浜山中学校）
108 山根　健太（松江商業高校）
109 吉儀　一紗（松江工業高校）
110 河原　陸士（平田中学校）
111 谷戸　達樹（出雲高校）
112 山腰　洋平（出雲北陵中高）
113 白石　裕太（平田高校）
114 陶山　優貴（松江西高校）
115 石飛　達哉（浜山中学校）
116 五百川　修児（松江商業高校）
117 池口　浩樹（島根大学）
118 阿部　哲也（チームZ）
119 來海　翔真（出雲工業高校）
120 原　悠仁（平田中学校）
121 嘉本　祥万（出雲西高校）
122 坂本　壮太（平田球友会）
123 小松　友樹（松江工業高校）
124 伊藤　哲士（斐川西中学校）
125 沼本　祐輝（浜山中学校）
126 佐藤　克弥（出雲工業高校）
127 多賀橋　良斗（大社高校）
128 倉　啓太（出雲北陵中高）

一般男子シングルス（３）

129 恒松　遼（出雲北陵中高）
130 岸野　司（大社高校）
131 渡邊　祐介（浜山中学校）
132 齋藤　功記（島根大学）
133 豊島　開人（松江工業高校）
134 市橋　侑樹（東郷中学校）
135 新田　優介（松江西高校）
136 岡野　不動（平田中学校）
137 永岡　輝久（斐川西中学校）
138 吉井　颯馬（出雲工業高校）
139 b　y　e
140 有田　鴻平（出雲クラブ）
141 野津　孝介（松江商業高校）
142 新道　弘太郎（浜山中学校）
143 高橋　祥悟（出雲高校）
144 須田　啓紀（出雲西高校）
145 山内　一峰（卓好会）
146 上田　広明（ファミリーズ）
147 安食　洸希（斐川西中学校）
148 長嶋　祐暉（松江工業高校）
149 押田　優（島根大学）
150 渡部　大樹（浜山中学校）
151 永瀬　翔貴（松江商業高校）
152 宮本　拓実（出雲工業高校）
153 仙田　駿平（平田高校）
154 分島　圭麒（ゼロクラブ）
155 板垣　大助（OTSジュニア）
156 陶山　侑平（松江工業高校）
157 加藤　里玖（松江南高校）
158 大前　俊輔（松江商業高校）
159 大賀美　雅之（久徴クラブ）
160 岡田　健一（平田球友会）

内藤　雅明（出雲北陵中高）

161 内藤　雅明（出雲北陵中高）
162 矢田　和真（竹矢クラブ）
163 高橋　樹（出雲工業高校）
164 周藤　輝（松江商業高校）
165 中村　恵一郎（浜山中学校）
166 寺本　魁人（出雲西高校）
167 秋房　翔夏（東郷中学校）
168 宮本　広富美（島根大学）
169 岡　泰成（平田中学校）
170 西　歩夢（松江工業高校）
171 石倉　友介（松江西高校）
172 長瀬　将太（出雲工業高校）
173 大内　琢馬（　匠　）
174 道上　隼汰（浜山中学校）
175 錦織　悠玖（斐川西中学校）
176 常松　将悟（出雲西クラブ）
177 原田　哲多（出雲北陵中高）
178 江角　将馬（平田高校）
179 吉川　恭弘（島根大学）
180 建部　啓太（出雲高校）
181 吉野　耕平（松江南高校）
182 b　y　e
183 後長　蓮大（浜山中学校）
184 井野　竜誠（松江工業高校）
185 土江　邦昌（H.T.U.C）
186 田村　祐輔（松江商業高校）
187 高橋　優太（出雲工業高校）
188 原　倫斗（平田中学校）
189 枝木　潤（松江工業高校）
190 柳浦　由伸（出雲西高校）
191 山本　竜平（チーム Z）
192 土井　慎一（平田球友会）

一般男子シングルス（４）

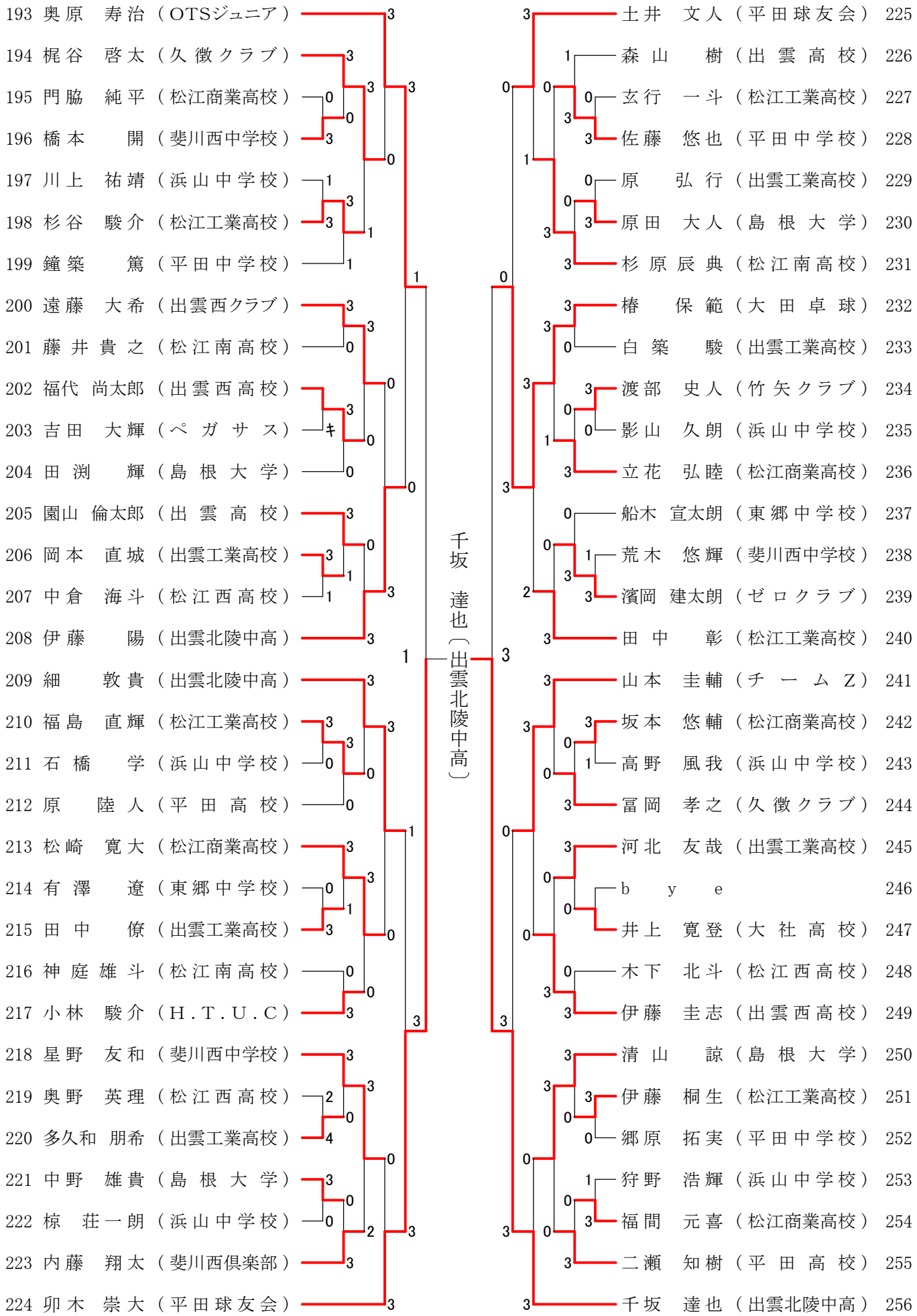
193 奥原 寿治（OTSジュニア）
194 梶谷 啓太（久徴クラブ）
195 門脇 純平（松江商業高校）
196 橋本 開（斐川西中学校）
197 川上 祐靖（浜山中学校）
198 杉谷 駿介（松江工業高校）
199 鐘築 篤（平田中学校）
200 遠藤 大希（出雲西クラブ）
201 藤井 貴之（松江南高校）
202 福代 尚太郎（出雲西高校）
203 吉田 大輝（ペガサス）
204 田渕 輝（島根大学）
205 園山 倫太郎（出雲高校）
206 岡本 直城（出雲工業高校）
207 中倉 海斗（松江西高校）
208 伊藤 陽（出雲北陵中高）
209 細 敦貴（出雲北陵中高）
210 福島 直輝（松江工業高校）
211 石橋 学（浜山中学校）
212 原 陸人（平田高校）
213 松崎 寛大（松江商業高校）
214 有澤 遼（東郷中学校）
215 田中 僚（出雲工業高校）
216 神庭 雄斗（松江南高校）
217 小林 駿介（H.T.U.C）
218 星野 友和（斐川西中学校）
219 奥野 英理（松江西高校）
220 多久和 朋希（出雲工業高校）
221 中野 雄貴（島根大学）
222 椋 荘一朗（浜山中学校）
223 内藤 翔太（斐川西倶楽部）
224 卯木 崇大（平田球友会）
225 土井 文人（平田球友会）
226 森山 樹（出雲高校）
227 玄行 一斗（松江工業高校）
228 佐藤 悠也（平田中学校）
229 原 弘行（出雲工業高校）
230 原田 大人（島根大学）
231 杉原 辰典（松江南高校）
232 椿 保範（大田卓球）
233 白築 駿（出雲工業高校）
234 渡部 史人（竹矢クラブ）
235 影山 久朗（浜山中学校）
236 立花 弘睦（松江商業高校）
237 船木 宣太朗（東郷中学校）
238 荒木 悠輝（斐川西中学校）
239 濱岡 建太朗（ゼロクラブ）
240 田中 彰（松江工業高校）
241 山本 圭輔（チームZ）
242 坂本 悠輔（松江商業高校）
243 高野 風我（浜山中学校）
244 冨岡 孝之（久徴クラブ）
245 河北 友哉（出雲工業高校）
246 bye
247 井上 寛登（大社高校）
248 木下 北斗（松江西高校）
249 伊藤 圭志（出雲西高校）
250 清山 諒（島根大学）
251 伊藤 桐生（松江工業高校）
252 郷原 拓実（平田中学校）
253 狩野 浩輝（浜山中学校）
254 福間 元喜（松江商業高校）
255 二瀬 知樹（平田高校）
256 千坂 達也（出雲北陵中高）
千坂 達也（出雲北陵中高）

一般女子シングルス（１）

1 森山　果歩（出雲西高校）
2 b　y　e
3 加藤　葉月（斐川西クラブ）
4 小豆澤　梢（ファミリーズ）
5 持田　花梨（斐川西中学校）
6 藤原　千翔（東郷中学校）
7 持田歩結（松江南高校）
8 中西　萌々香（松江商業高校）
9 岡　梨香子（斐川西中学校）
10 宮下　真希（　匠　）
11 玉木　理彩（平田高校）
12 和田悠李（出雲クラブ）
13 嘉本　葵（平田中学校）
14 森井　郁葉（平田高校）
15 片寄　愛理（出雲西高校）
16 秋田　奈生美（東郷中学校）
17 門脇　茉穂（松江商業高校）
18 高見　光（斐川西中学校）
19 大下　祐香（チーム Z）
20 羽根田　尚香（松江商業高校）
21 黒田　捺美（塩冶体協）
22 伊藤　凜珠（平田中学校）
23 錦織　琉羽花（斐川西クラブ）
24 伊藤　奏美（東郷中学校）
25 松浦由佳（卓好会）

森山　果歩（出雲西高校）

26 安藤　美帆（平田中学校）
27 田原　寧々（斐川西中学校）
28 飯島亜子（出雲クラブ）
29 高橋　冴綺（松江商業高校）
30 成相　円香（チーム Z）
31 森田　真綾（東郷中学校）
32 岸本　昇子（　匠　）
33 原田梨保子（斐川西中学校）
34 中本彩海（松江南高校）
35 常盤　遥奈（平田高校）
36 橘　美月（松江商業高校）
37 松田　千怜（斐川西クラブ）
38 吉岡　亜未（出雲西高校）
39 松本　恵利（港卓会）
40 郷原　紗希（出雲高校）
41 横山　紗千（平田高校）
42 土江　真央（平田中学校）
43 山本　怜奈（東郷中学校）
44 大和　穂乃佳（松江商業高校）
45 西尾　紗恵（平田高校）
46 岩谷穂香（松江南高校）
47 田中　菜月（平田中学校）
48 関口　真乃佳（島根大学）
49 石飛　華（斐川西中学校）
50 長岡　優依（松江商業高校）
51 田村　春香（出雲西高校）

一般女子シングルス（２）

52 奥原　結（出雲西高校）
53 加藤　咲智（斐川西クラブ）
54 原　結奈（出雲高校）
55 藤森　結衣（ゼロクラブ）
56 角田　美羽（松江商業高校）
57 岡　真冬（斐川西中学校）
58 布田華子（卓好会）
59 秋鹿仁美（松江南高校）
60 馬庭　真萌（チームＺ）
61 江角　綺弥（平田中学校）
62 宮崎　灯里（東郷中学校）
63 有福　優香（松江西高校）
64 原　梨花子（平田高校）
65 安達　菜月（松江商業高校）
66 小林　舞衣（東郷中学校）
67 植田　琴音（平田高校）
68 初山　史果（斐川西中学校）
69 寺嶋　里江（匠）
70 黒田　綾乃（出雲西高校）
71 佐藤　瑞帆（平田中学校）
72 森井　梨恵（港卓会）
73 原　くるみ（平田高校）
74 舟木　知里（松江商業高校）
75 後藤里佳子（斐川西中学校）
76 和田　悠菜（大田小学校）
77 松本彩季（出雲クラブ）

奥原　結（出雲西高校）

78 白根　美優（平田中学校）
79 絹見　心（東郷中学校）
80 柳楽　美里（斐川西クラブ）
81 佐藤　莉瑚（斐川西中学校）
82 福田　菜々子（平田高校）
83 吉岡佳菜子（卓好会）
84 木村　都美（松江商業高校）
85 梶谷　美優（出雲西高校）
86 的場　京子（匠）
87 池上　七海（東郷中学校）
88 小松　千奈（松江南高校）
89 横川　彩香（チームＺ）
90 青戸　穂乃花（出雲西高校）
91 土江　ひかり（出雲高校）
92 坂根　佑果（松江商業高校）
93 小渕　綾華（斐川西中学校）
94 三島　愛美（平田高校）
95 川本　亜美（東郷中学校）
96 松浦　紗也加（松江商業高校）
97 三島　有加（ファミリーズ）
98 黒﨑　陽菜（平田中学校）
99 周藤江美（松江南高校）
100 後藤　瑞希（斐川西中学校）
101 b　y　e
102 奥田　恵美（港卓会）

男子サーティ

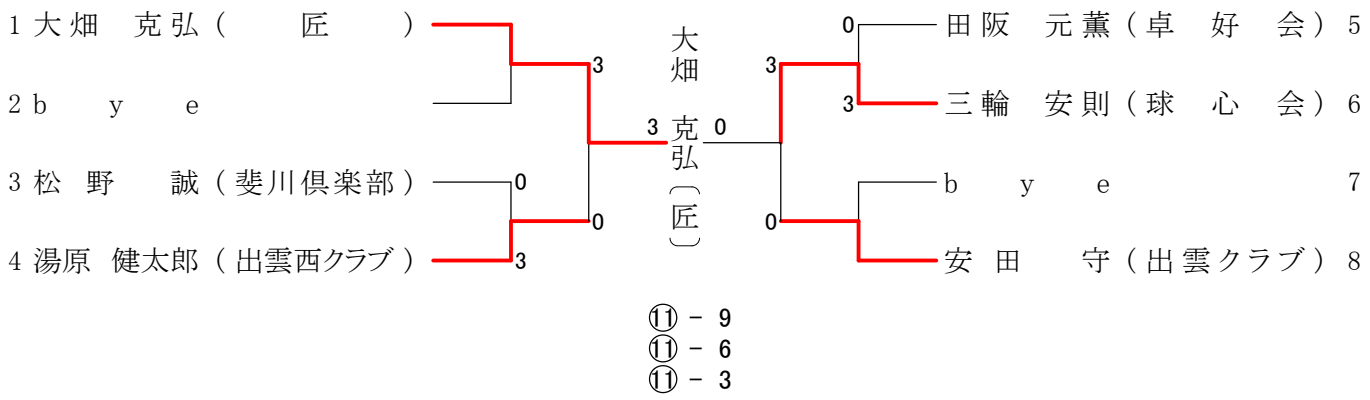

男子フォーティ

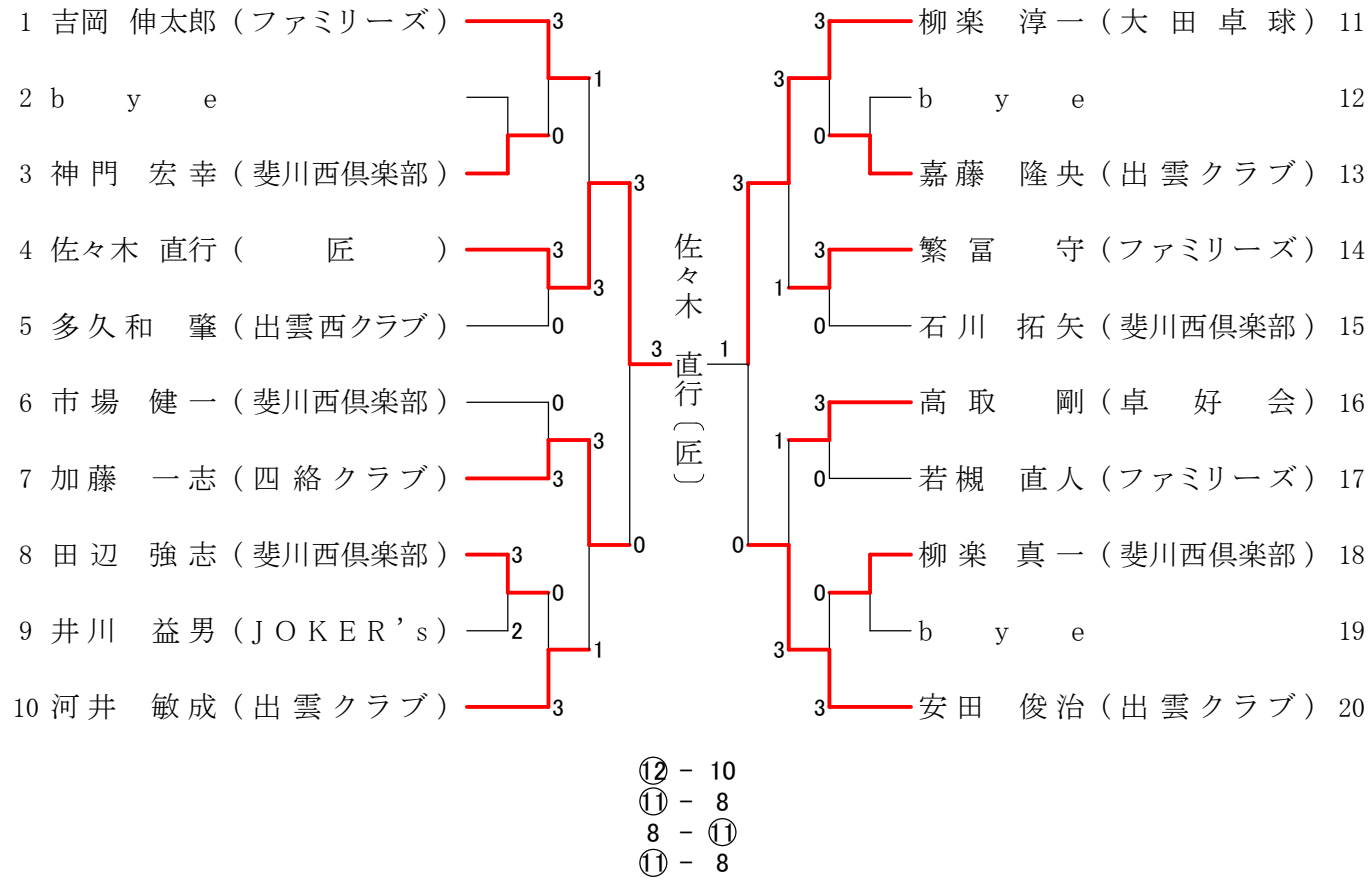

男子フィフティ

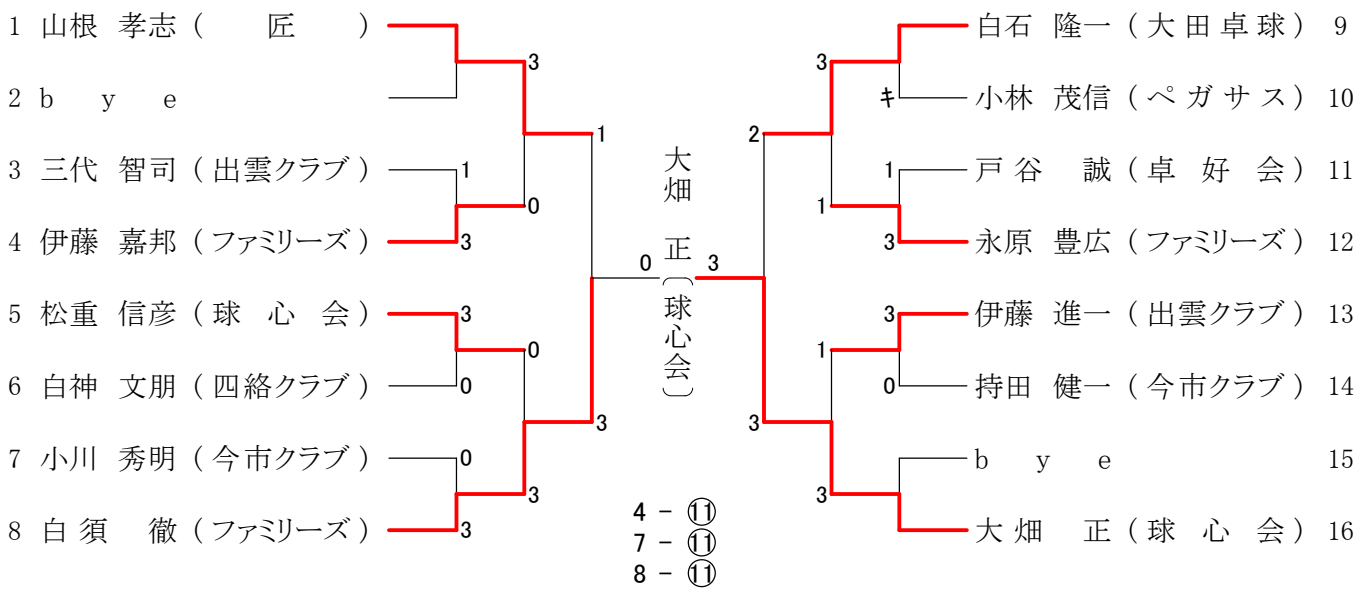

男子シックスティ

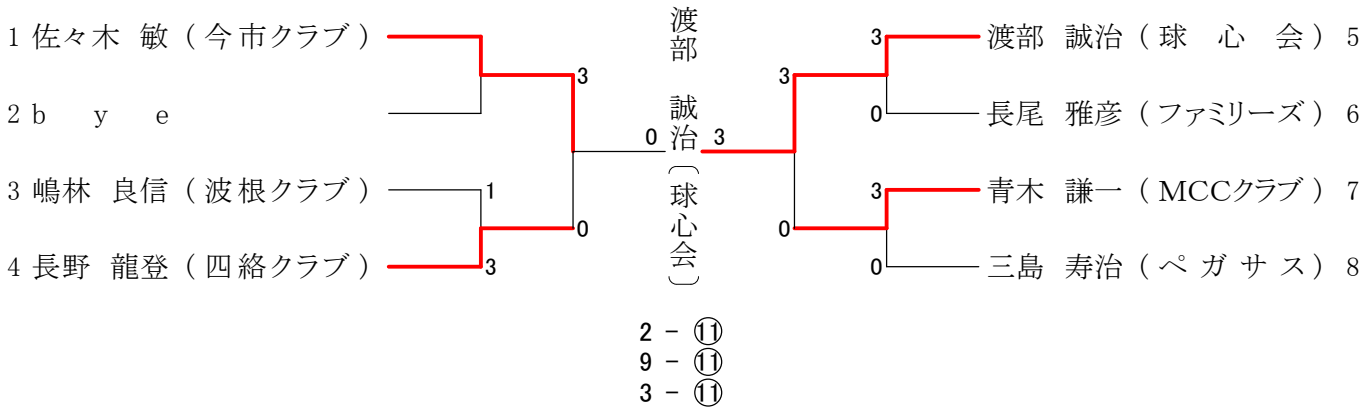
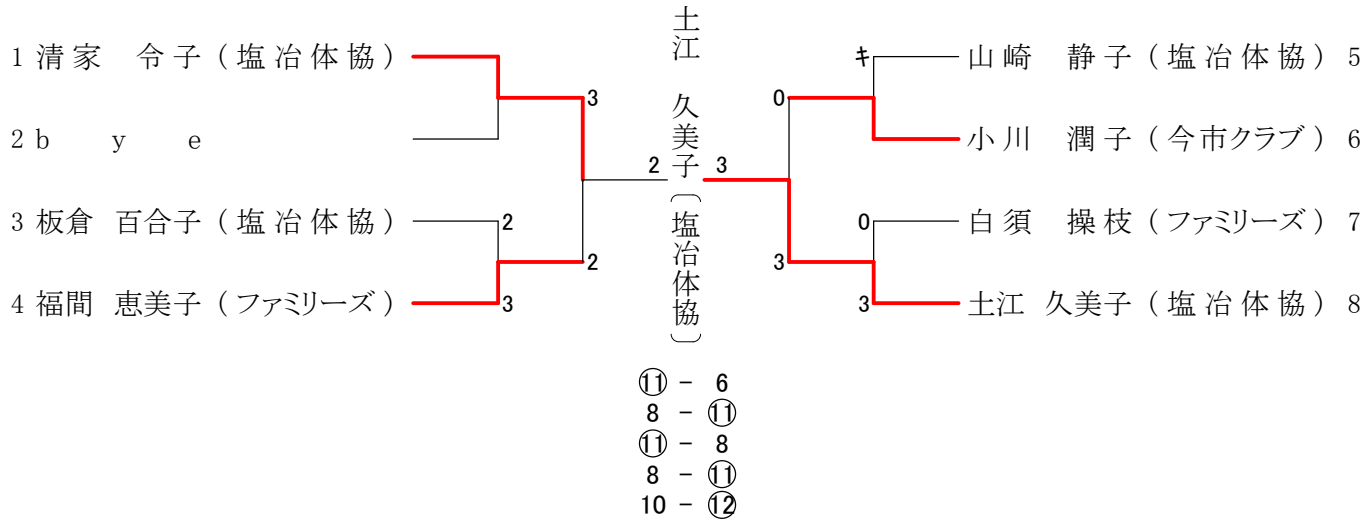
女子５０－６０